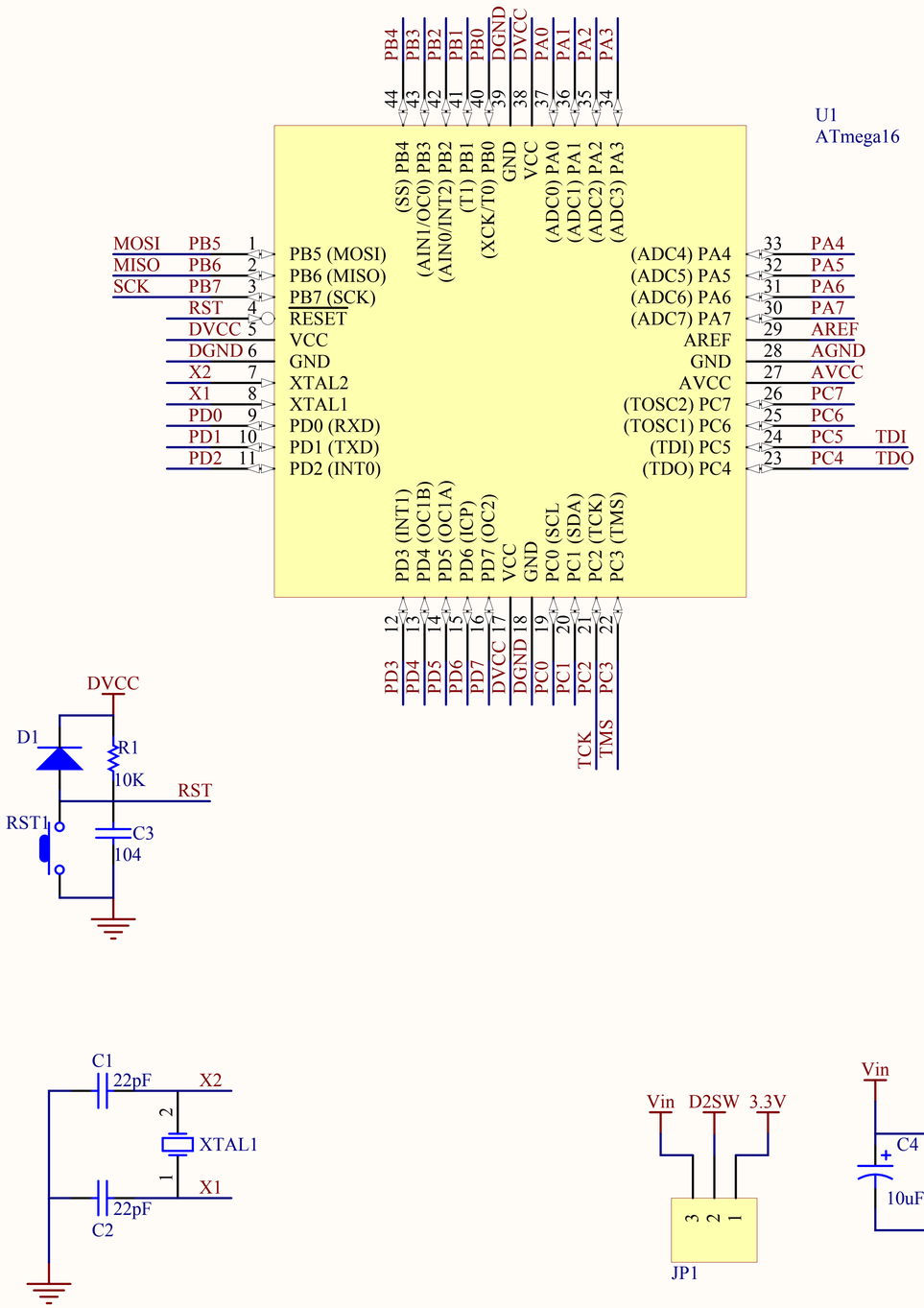

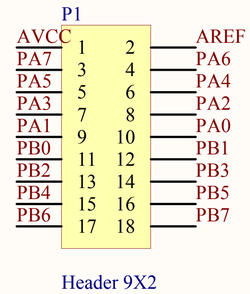

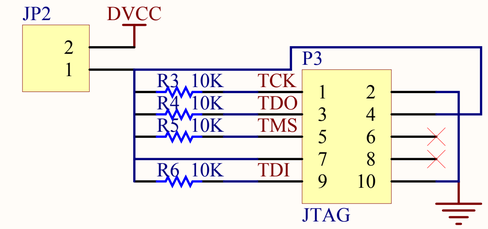

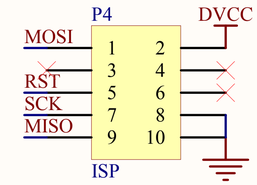

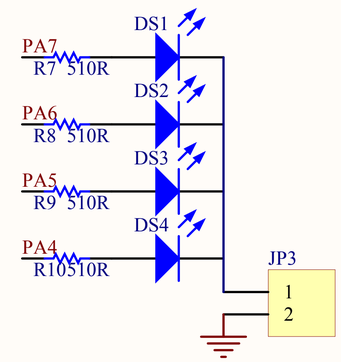

Vin

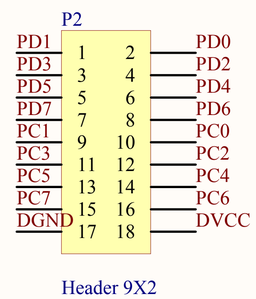

DVCC

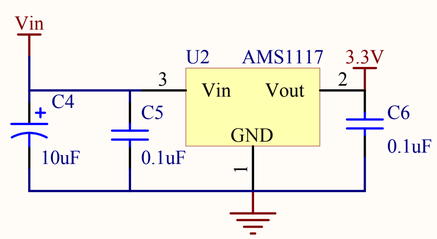

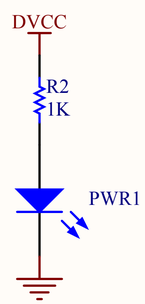

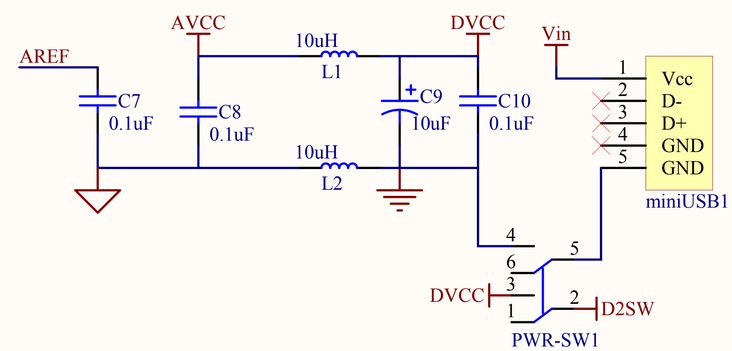

注：L1、L2也可为0Ω或小阻值电阻，0805封装。

Title	ATmega64(L)/128(L)最小系统	
Size A4	Number http://shop34618365.taobao.com	Revision Rev 0.2
Date: 2010-11-1		Sheet of
File: D:\My Documents\..\ATmega16.SCHDOC		Drawn By: 宏远电子